# 3/2-Wege-Magnetventil
# Type 02.1.01.002.03

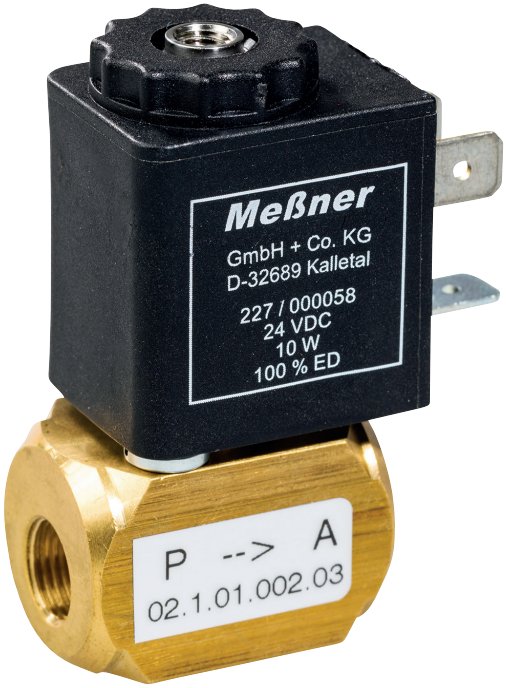


### Technische Daten

| | |
|---|---|
| Betätigungsart | direktgesteuert |
| Nennweite | 1,5 mm |
| Pumpenanschluss P | Innengewinde R 1/8″ |
| Arbeitsanschluss A | Innengewinde R 1/8″ |
| Belüftungsanschluss R | Innengewinde M5 |
| Funktion | stromlos geschlossen NC* |
| Betriebsdruck | max. 8,0 bar |
| Umgebungstemperatur | max. 80° C |
| Einschaltdauer ED | 100 % |
| Schutzart nach DIN 40050 | IP 00<br>IP 65 mit Gerätesteckdose<br>(Art.-Nr. 229/000003) |

### Leistungsaufnahme

| | |
|---|---|
| 24 V/DC | 10 W |
| 24 V/AC und 230 V/AC | 8,5 VA |

### Standardspannungen

| | |
|---|---|
| **24 V/DC** | **Art.-Nr. 260/002031** |
| **24 V/AC** | **Art.-Nr. 260/002032** |
| **230 V/AC** | **Art.-Nr. 260/002035** |

Weitere Spannungen auf Anfrage

### Stromaufnahme

| | |
|---|---|
| 24 V/DC | 0,417 A |
| 24 V/AC | 0,354 A |
| 230 V/AC | 0,039 A |

* Funktion „stromlos geöffnet” NO P=R

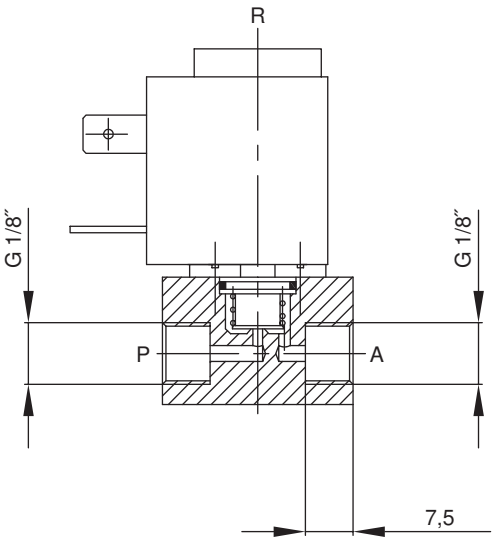


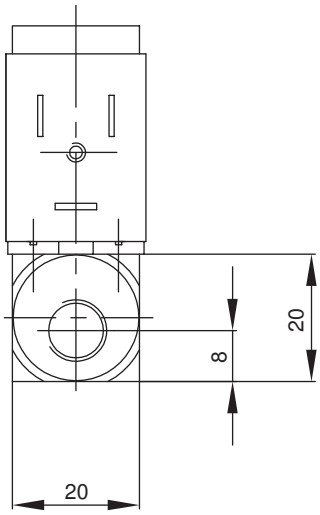


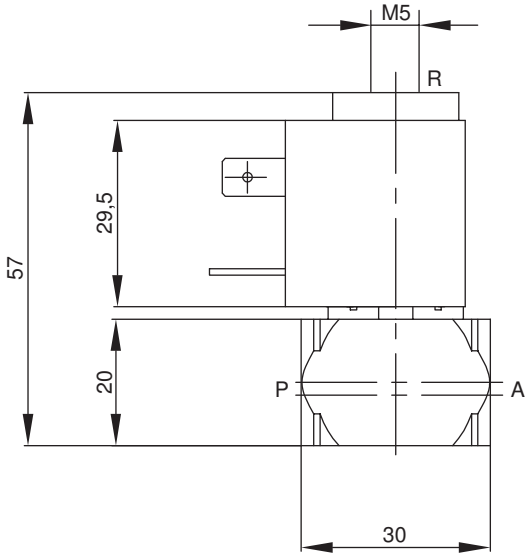


Der Belüftungsanschluss R kann mit einem Sinterbronze-Schalldämpfer M5 (Art.-Nr. 215/000010) als Belüftungsfilter versehen werden.
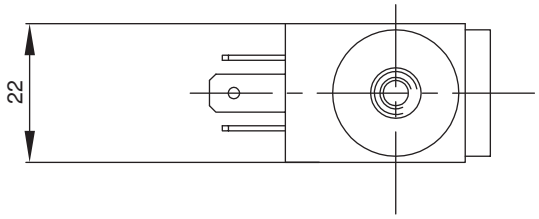
Für die Funktion “stromlos geöffnet” NO kann der Belüftungsanschluss R mit einer Schlauchtülle R 1/8″ versehen werden.