3/2-Wege-Magnetventil
Type 02.2.01.020.01

Technische Daten

Betätigungsart	vakuumvorgesteuert
Nennweite	20 mm
Pumpenanschluss P	Innengewinde R 3/4″
Arbeitsanschluss A	Innengewinde R 3/4″
Belüftungsanschluss R	Innengewinde R 3/8″
Funktion	stromlos geschlossen NC
Betriebsdruck	Vakuum max. 99,9 %
Umgebungstemperatur	max. 80° C
Einschaltdauer ED	100 %
Schutzart nach DIN 40050	IP 00 IP 65 mit Gerätesteckdose (Art.-Nr. 229/000002)

Leistungsaufnahme

24 V/DC	10 W
24 V/AC und 230 V/AC	8,5 VA

Standardspannungen

24 V/DC	**Art.-Nr. 263/020011**
24 V/AC	**Art.-Nr. 263/020012**
230 V/AC	**Art.-Nr. 263/020015**

Stromaufnahme

24 V/DC	0,417 A
24 V/AC	0,354 A
230 V/AC	0,039 A

Weitere Spannungen auf Anfrage

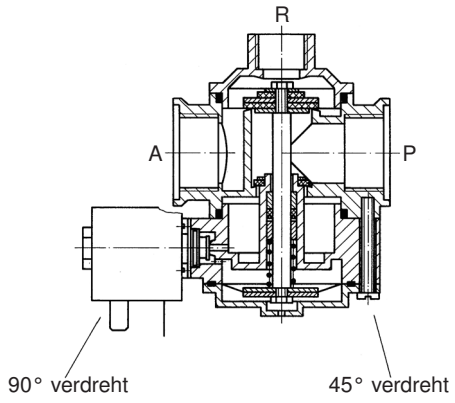

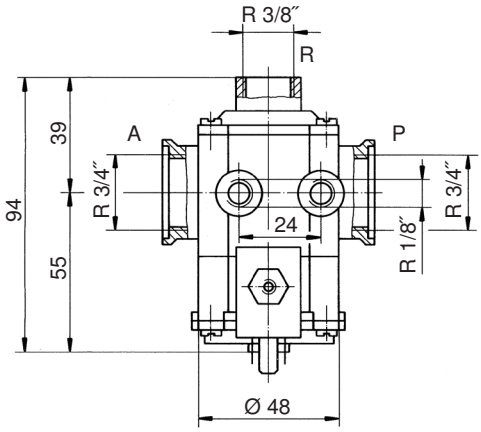

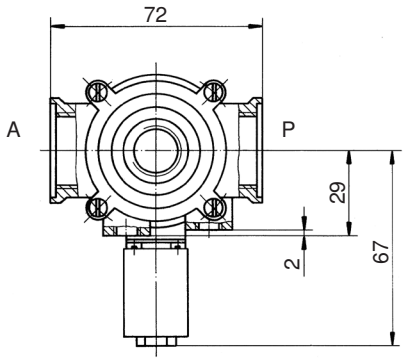

Anschlüsse R 1/8″ sind standardmäßig mit Verschlussschrauben versehen.