Belüftungsventil
Type 04.2.00.032.03

Technische Daten

Betätigungsart	vakuumvorgesteuert
Nennweite	32 mm
Anschluss 1	Außengewinde R 1 1/4″
Vorsteueranschluss 3	für Hohlschraube R 1/8″
Funktion	stromlos geschlossen NC
Betriebsdruck	Vakuum max. 99,9 %
Umgebungstemperatur	max. 80° C
Einschaltdauer ED	100 %
Schutzart nach DIN 40050	IP 00 IP 65 mit Gerätesteckdose (Art.-Nr. 229/000002)

Leistungsaufnahme

24 V/DC	10 W
24 V/AC und 230 V/AC	8,5 VA

Standardspannungen

24 V/DC	**Art.-Nr. 275/032031**
24 V/AC	**Art.-Nr. 275/032032**
230 V/AC	**Art.-Nr. 275/032035**

Weitere Spannungen auf Anfrage

Stromaufnahme
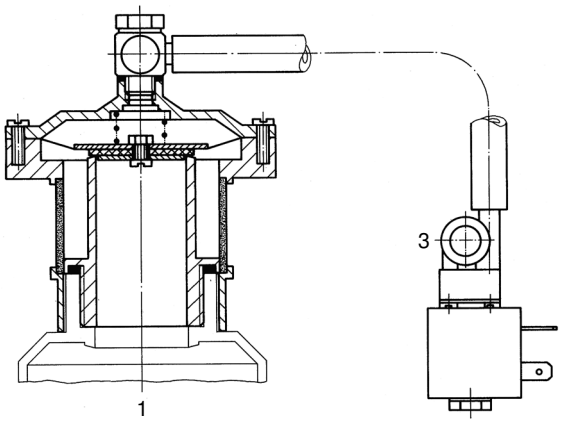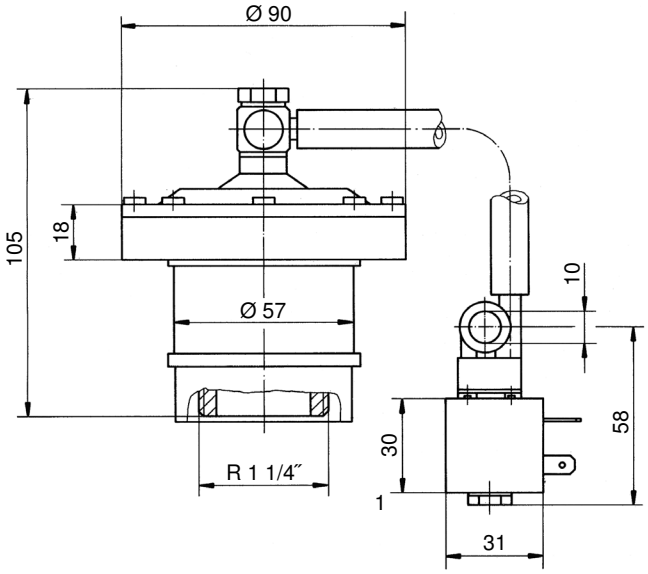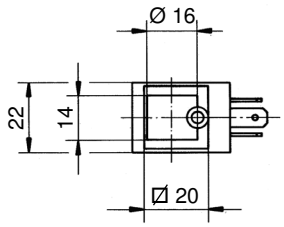
24 V/DC	0,417 A
24 V/AC	0,354 A
230 V/AC	0,039 A