Ventilbatterie
Type 05.1.02.008.04

Technische Daten

Betätigungsart	direktgesteuert
Nennweite	Belüftungsventil 8 mm 3/2-Wege-Magnetventil 3,5 mm
Anschluss P	Schlauch Ø 20 mm
Anschluss P1	Schlauch Ø 6 mm
Anschluss A1	Innengewinde R 1/2″
Anschluss A2	Schlauch Ø 6 mm
Funktion	
Belüftungsventil 3/2-Wege-Magnetventil	stromlos geschlossen NC stromlos geschlossen NC
Betriebsdruck	Vakuum max. 99,9 %
Umgebungstemperatur	max. 80° C
Einschaltdauer ED	100 %
Schutzart nach DIN 40050	IP 00 IP 65 mit Gerätesteckdosen (Art.-Nr. 229/000002) (Art.-Nr. 229/000003)

Leistungsaufnahme	**Spule 1**	**Spule 2**
24 V/DC	13 W	10 W
24 V/AC und 230 V/AC	13 VA	8,5 VA

Standardspannungen

24 V/DC	**Art.-Nr. 281/008041**
24 V/AC	**Art.-Nr. 281/008042**
230 V/AC	**Art.-Nr. 281/008045**

Stromaufnahme	**Spule 1**	**Spule 2**
24 V/DC	0,542 A	0,417 A
24 V/AC	0,542 A	0,354 A
230 V/AC	0,059 A	0,039 A
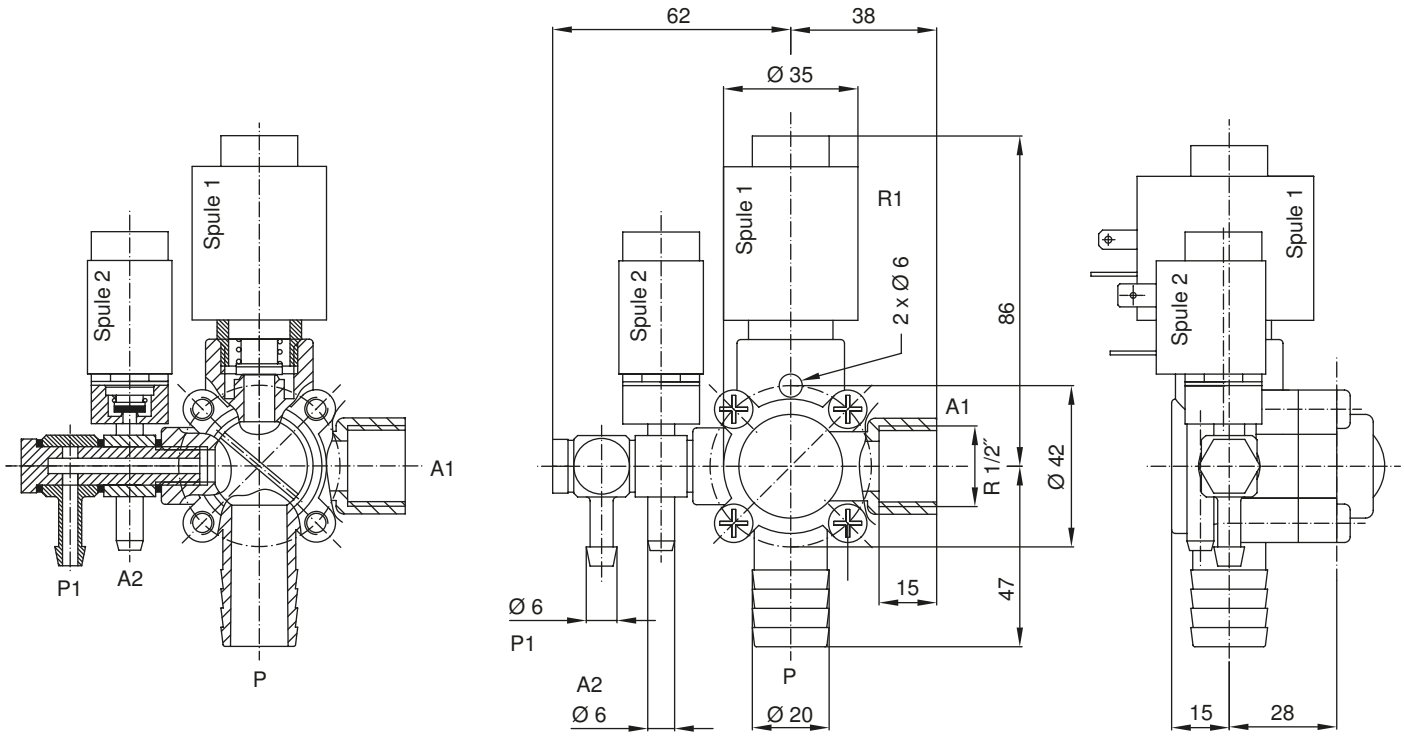
Weitere Spannungen auf Anfrage