3/2-Wege-Ventil
Type 02.3.01.032.01

Technische Daten

Betätigungsart	pneumatisch betätigt (federkraftschließend)
Nennweite	32 mm
Pumpenanschluss P	Innengewinde R 1 1/4″
Arbeitsanschluss A	Innengewinde R 1 1/4″
Belüftungsanschluss R	Innengewinde R 3/4″
Steueranschluss P1	Innengewinde R 1/8″
Betriebsdruck	Vakuum max. 99,9 %
Steuerdruck	4-8 bar
Umgebungstemperatur	max. 80° C

Steuerventil

Einschaltdauer ED	100 %
Schutzart nach DIN 40050	IP 00 IP 65 mit Gerätesteckdose (Art.-Nr. 229/000002)

Leistungsaufnahme

24 V/DC	10 W
24 V/AC und 230 V/AC	8,5 VA

Standardspannungen

24 V/DC	**Art.-Nr. 266/032011**
24 V/AC	**Art.-Nr. 266/032012**
230 V/AC	**Art.-Nr. 266/032015**
Ohne Steuerventil	**Art.-Nr. 266/032010**

Weitere Spannungen auf Anfrage

Stromaufnahme

24 V/DC	0,417 A
24 V/AC	0,354 A
230 V/AC	0,039 A

Auch mit angebautem Steuerventil lieferbar

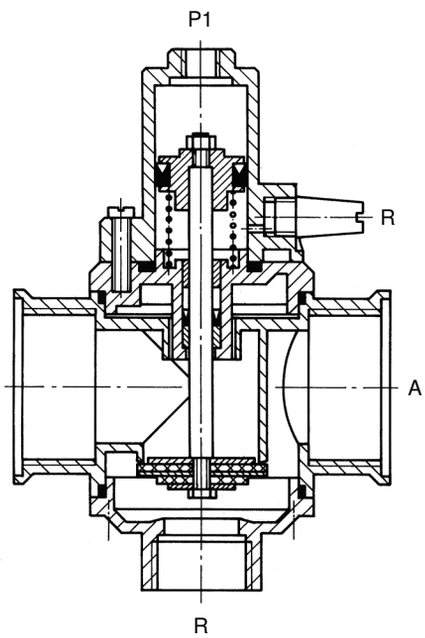

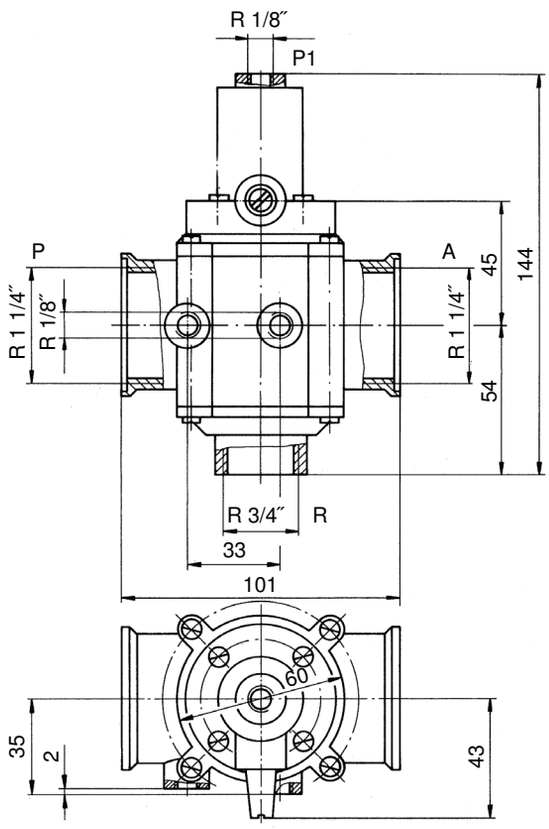

Anschlüsse R 1/8″ sind standardmäßig mit Verschlussschrauben versehen.