# Vakuumzylinder
## Type 06.0.00.080. ...

**Technische Daten**

| | |
|---|---|
| Funktion | einfachwirkend mit Federrückstellung |
| Umgebungstemperatur | max. 80° C |
| Anschluss 1 | R 1/8″ |
| Anschluss 2 | R 1/8″ |
| Kolbendurchmesser | 80 mm |
| Zylinderkraft | 450 N max. |
| Hub | 13 mm |
| Betriebsdruck | Vakuum max. 99,9 % |
| Befestigung | Zentral mit Überwurfmutter |
| Kolbenstange | durchgehend oder einseitig |

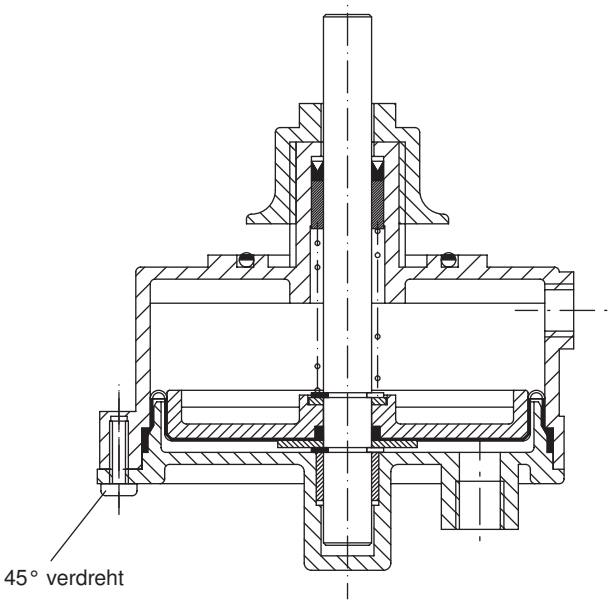


Wahlweise mit durchgehender oder einseitiger Kolbenstange lieferbar.
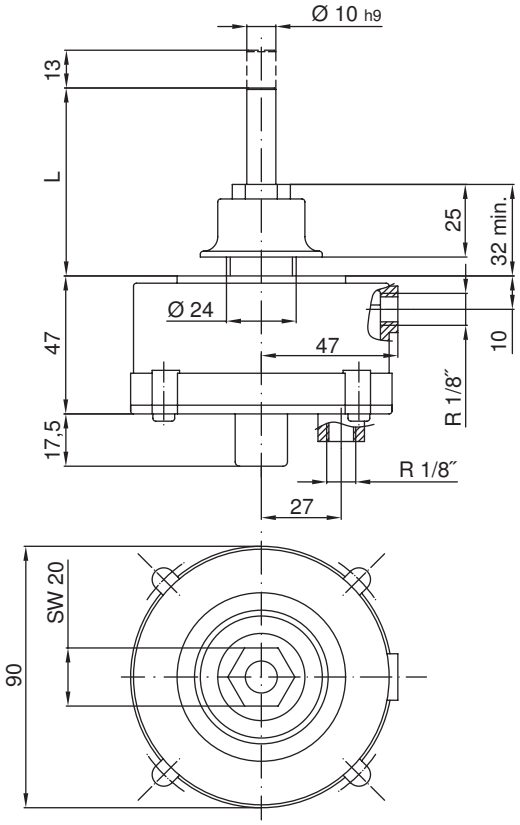
Besonderheiten: Zylinder mit durchgehender Kolbenstange ermöglichen eine Stromzuführung zur Schweißschiene.