Vakuumzylinder
Type 06.0.00.110. ...

Technische Daten

Funktion	einfachwirkend mit Federrückstellung
Umgebungstemperatur	max. 80° C
Anschluss 1	R 1/8″
Anschluss 2	R 1/8″
Kolbendurchmesser	110 mm
Zylinderkraft	850 N max.
Hub	20 mm
Betriebsdruck	Vakuum max. 99,9 %
Befestigung	mit 4 Schrauben M 6
Kolbenstange	durchgehend oder einseitig

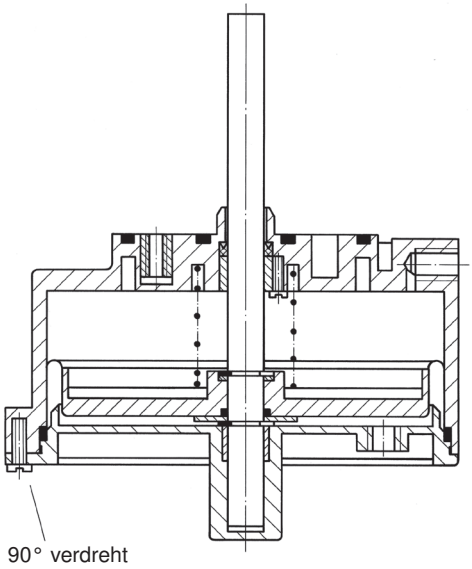

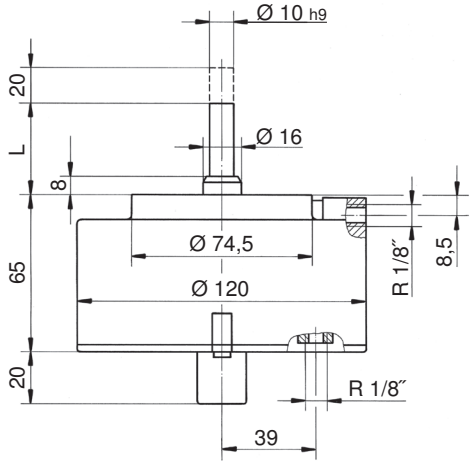

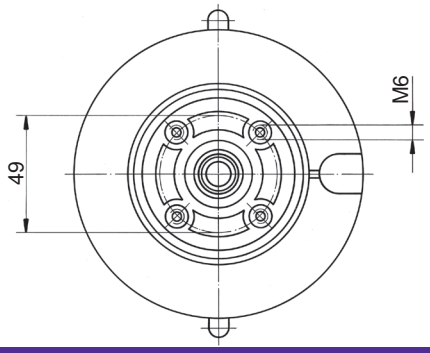

Wahlweise mit durchgehender oder einseitiger Kolbenstange lieferbar.

Besonderheiten: Zylinder mit durchgehender Kolbenstange ermöglichen eine Stromzuführung zur Schweißschiene.